付属品

GPシリーズ信号変換器と組合せて使用する専用の付属品です。

ZGP−A, ZGP−C

種類

形　名	用　途	備　　考
ZGP-A	JGP用 感温素子	JGP形熱電対温度変換器に付属します。
ZGP-C	DGP用 分流器	定格100mAを超え360mA以下

外形図

ZGP−A

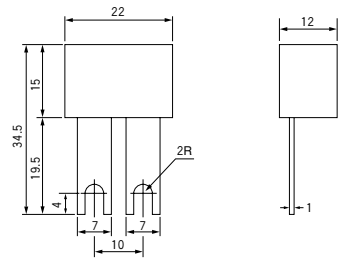

別売品

GPシリーズ信号変換器と組合せて使用する専用の付属品です。
HPシリーズ信号変換器と組合せて使用する専用の付属品です。

ZGP−B, ZGP−D2

種類

形　名	用　途	備　　考
ZGP−B	AGP用プロテクタ （定格1A〜5A）	ソケットから本体を抜いた時，入力回路がオープンになるのを防ぐためのダイオード・ユニットです。必要に応じて御使用ください。
ZGP−D2	DGP用プロテクタ （電流入力用）	

外形図

ZGP−B、ZGP−C、ZGP−D2

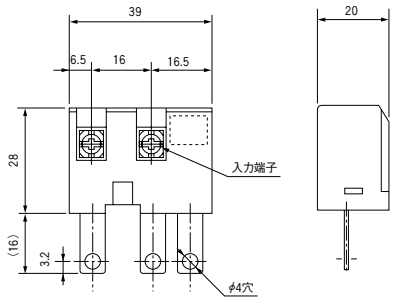

取付状態

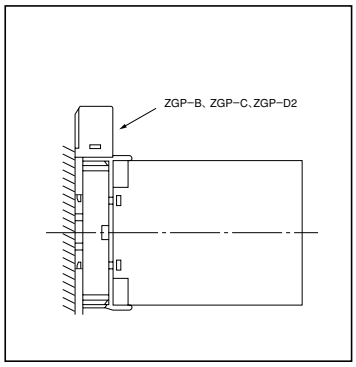

EHP, RHP, NHP

種類

形　名	用　途
ZHP−B	5 A、1A 用

単相３線、三相３線用は１台当り２個使用します。

外形図

EHP、RHP、NHP

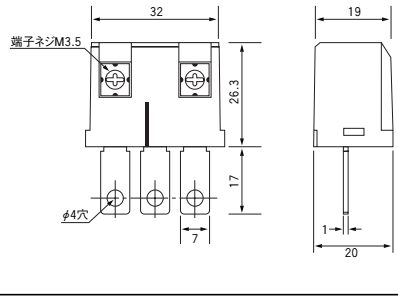

取付状態
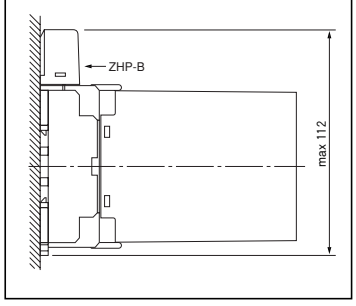
EHP、RHP、NHP